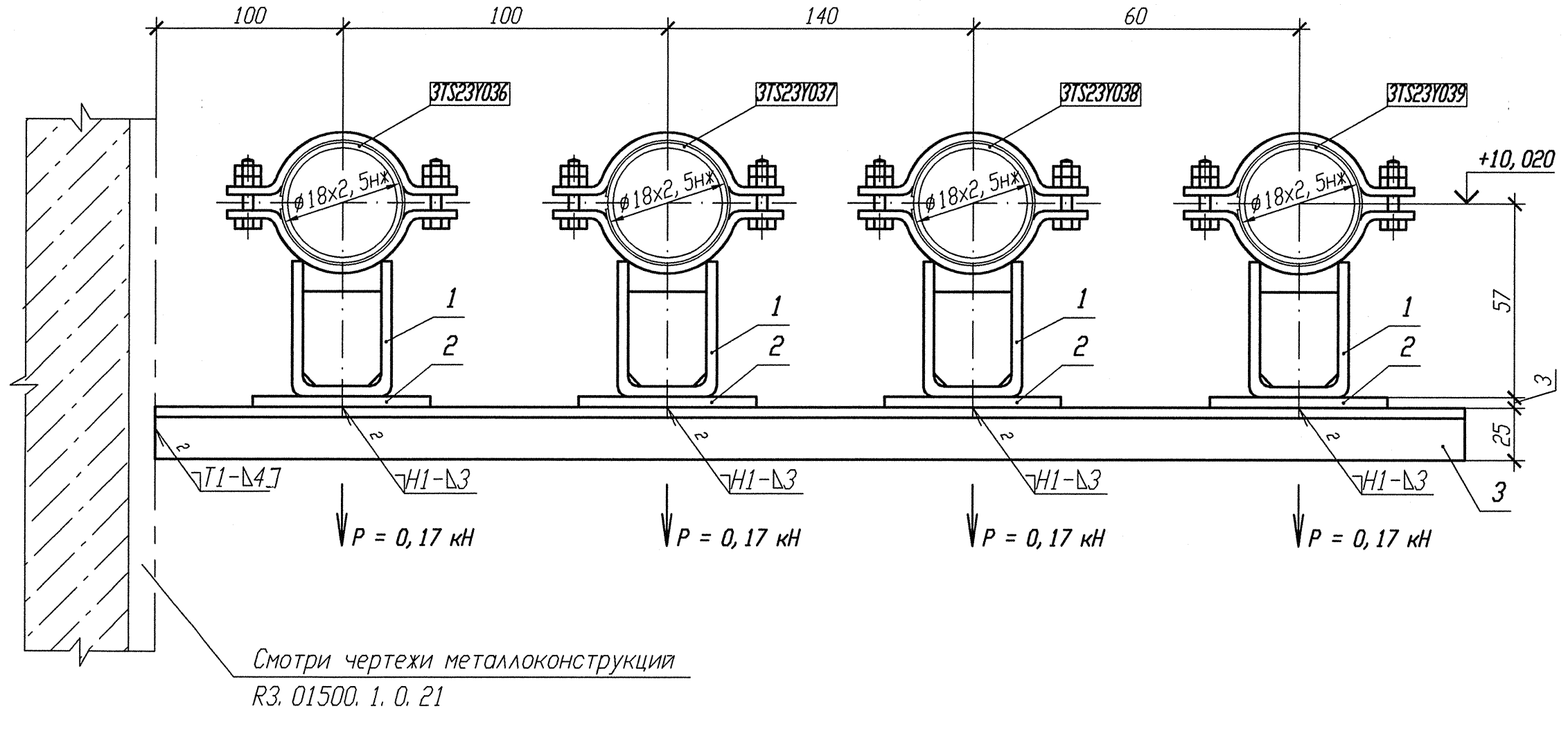

Спецификация деталей

Поз.	Обозначение	Наименование	Кол.	Материал	Масса, кг ед.	Масса, кг общ.	Примечание
1	Л8-511.000-01	Опора 18К	4	Сборный	0,43	1,72	
2	ГОСТ 19903-90	Лист Б-ПН 3х80х130	4	ДК370В-IV ГОСТ 16523-97	0,25	1	
3	ГОСТ 8509-93	Уголок Б 25х25х4 l=500	2	Вст 3 сп 5 ГОСТ 535-2005	0,73	1,46	
	ГОСТ 9467-75	Электроды		УОНИИ 13/45			
					Итого:		4,18

1 Привязку опоры смотри 3TS23Z12, 3TS23Z14, 3TS23Z16, 3TS23Z41.
2 Изготовить один комплект.
3 Сварку производить по ГОСТ 5264-80.
4 Спецификация составлена для четырех опор.
5 Отметка трубопровода подлежит уточнению в соответствии с уклоном трубопровода.
6 Максимальная нагрузка на опору дана с учетом сейсмического воздействия.

АРХИВНЫЙ ЭКЗЕМПЛЯР

Изм.	Кол. уч.	Лист	N док.	Подп.	Дата
1	-	Зам.	102-12	-	-

Инженер	Сойриф		24.08
Пров. вед. инж.	Веренцова		24.08
Пров. нач. гр.	Жук		24.08
Н. контр	Краснояров		27.08

Инв. N подл. R3.00783.1.0.11
Лист 227

R3.TS21.3012.011.01.00.051

Ростовская АЭС Блок 3

Реакторное отделение
Негерметичная часть
Трубопроводы системы очистки технологических сдувок

Стадия	Лист	Листов
Р		1

Опора скользящая
3TS23Y036, 3TS23Y037, 3TS23Y038, 3TS23Y039

ОАО "НИАЭП" 2012

Инв. N подл. | Подп. и дата | Взам. инв. N
R3.00783.1.0.11

Формат А4х3